Formido
BOUWMARKTEN

HET HAKBLOK

Een origineel hakblok is massief en zwaar. Om materiaal en gewicht te besparen maken wij hem zo dat hij massief lijkt, maar van binnen hol is. Om te voorkomen dat het hakblok tijdens het hakken uit elkaar valt, wordt de constructie verstevigd d.m.v. 2 stalen strips.
Omdat je eten bereidt op het hakblok, kan deze niet worden gelakt. Daarom krijgt hij een speciale behandeling met olie.
Naast het hakblok maken we nog een speciale snijplank waar je bv.de broodkruimels in kan opvangen en een messenblok. Allemaal op een zeer eenvoudige wijze.

MATERIAALLIJST HAKBLOK

Vurenhouten balken 44x67mm, 2.70m lang, 11 stuks
Platstaal 3x50mm, 2.10m lang, 2 stuks
Houtdraadbouten 6x40mm, 54 stuks
Watervaste houtlijm, 1 bus
Slaolie, 2 flessen
Kneedbaarhout, 1 tube
Metaallak, 1 blik

GEREEDSCHAPPENLIJST HAKBLOK

Bovenfrees
Excentrisch roterende schuurmachine
Boormachine
Lijmtangen
Steek-of dopsleutel
Handzaag
Kwasten en een doek

NOTITIE

Alle maten zijn in millimeters, waar niet anders aangegeven

Formido bouwmarkt
Heerweg 17a, Industrie.
8102 HJ Raalte
Tel.: 0572 - 339947

STAPPENPLAN HAKBLOK

01) Balken op maat afkorten
02) Klosjes met de kopsekanten naar boven tegen elkaar lijmen en vastklemmen
03) Zijbalken en pootbalken tegen elkaar lijmen en vastklemmen
04) 1 hoek van iedere poot gedeeltelijk rondfrezen
05) Bovenstuk, zijkanten en poten tegen elkaar lijmen en vastklemmen
06) Het platstaal om het blok buigen en vastzetten met houtdraadbouten
07) Bovenrand afronden met de shaaf en schuurmachine
08) Inkepingen in de poten maken
09) Naden in poten vullen met kneedbaarhout
10) Alles goed schuren en behandelen met slaolie
11) Platstaal verven met metaallak

STAPPENPLAN SNIJPLANK

01) In plank blinde gaten frezen en plank door midden zagen
02) Sleuven in latten frezen en in verstek afkorten
03) Bodemplaatje en rondhoutjes op maat zagen
04) Bakje in elkaar zetten en rondhoutjes in de hollinkjes lijmen
05) Bodemplaatje los in de sleuven schuiven

STAPPENPLAN MESSENBLOK

01) Vuren plank in 10 even lange stukken zagen en vuren latjes zagen
02) Per 2 de planken tegen elkaar lijmen
03) Sleuf voor de vijl frezen
04) Latjes tussen de planken lijmen tot een blok
05) Onderkant van het blok schuin afzagen met de handzaag

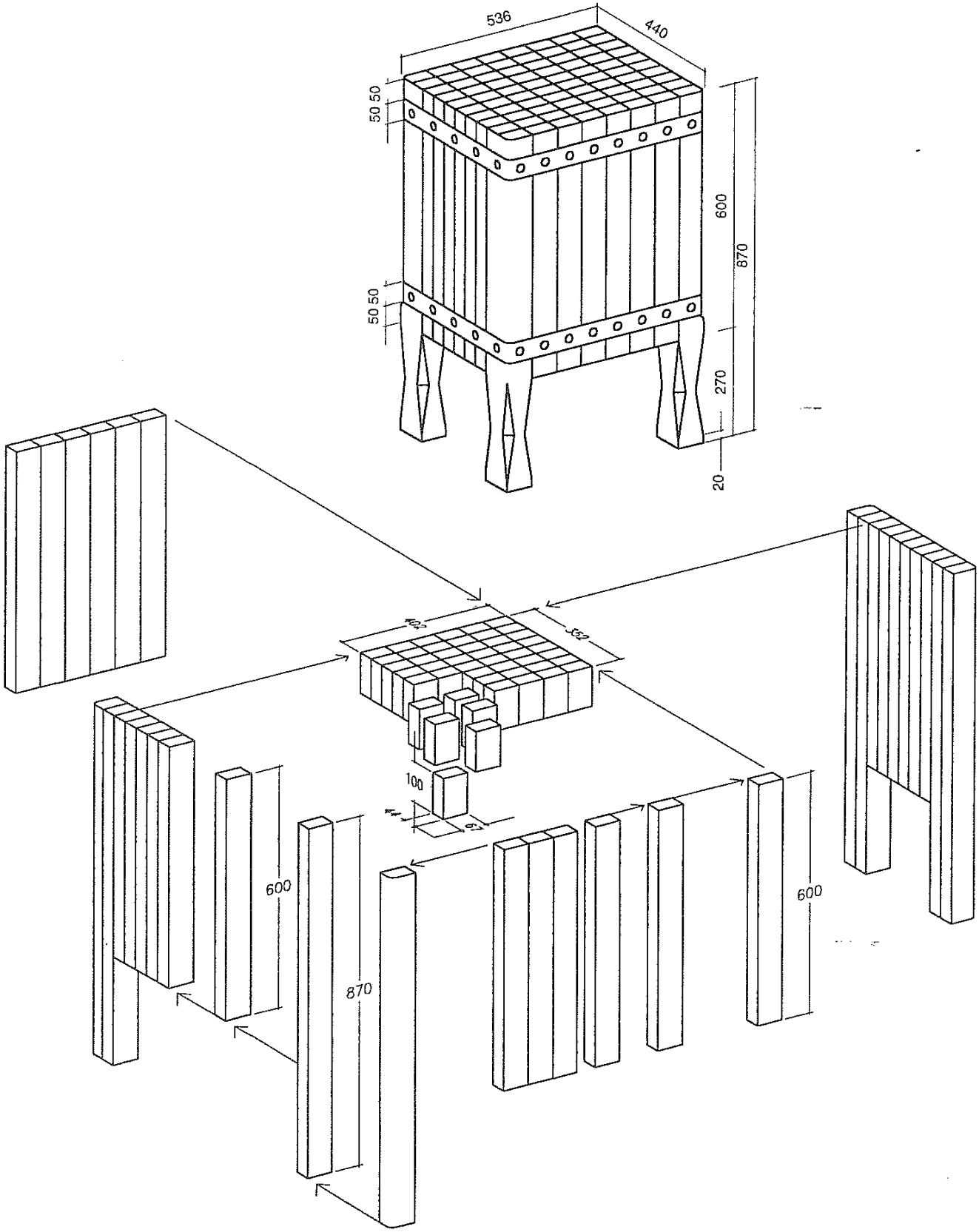
536
440
50 50
50 50
600
870
270
20
400
552
100
600
870
600

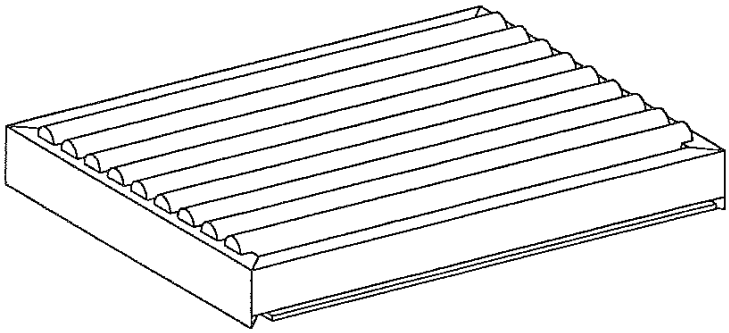

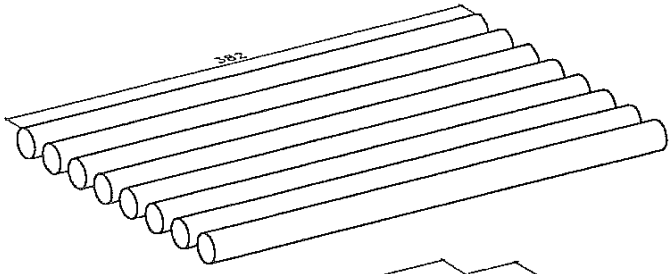

snijplank

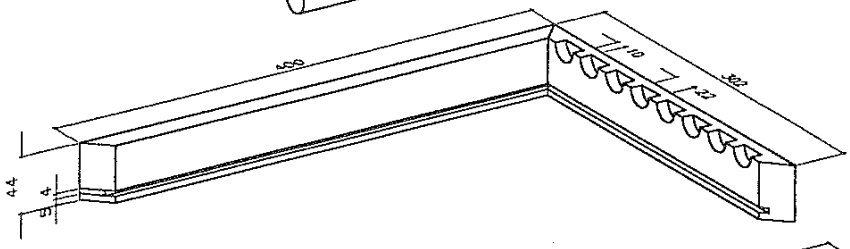

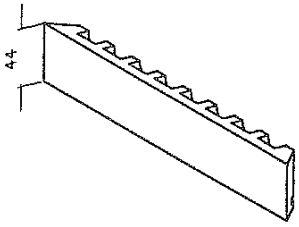

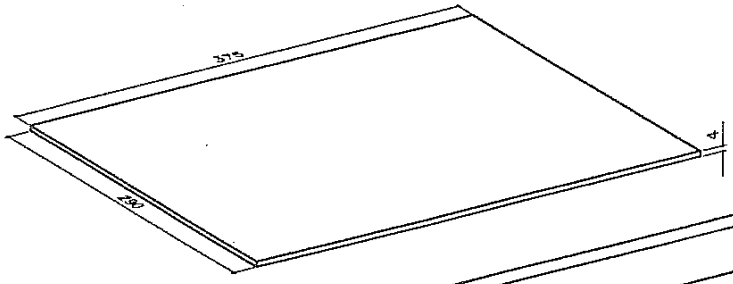

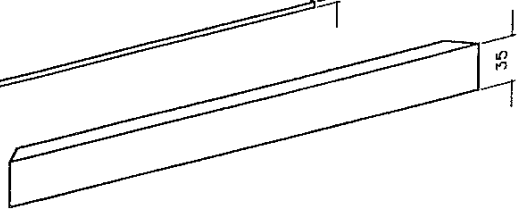

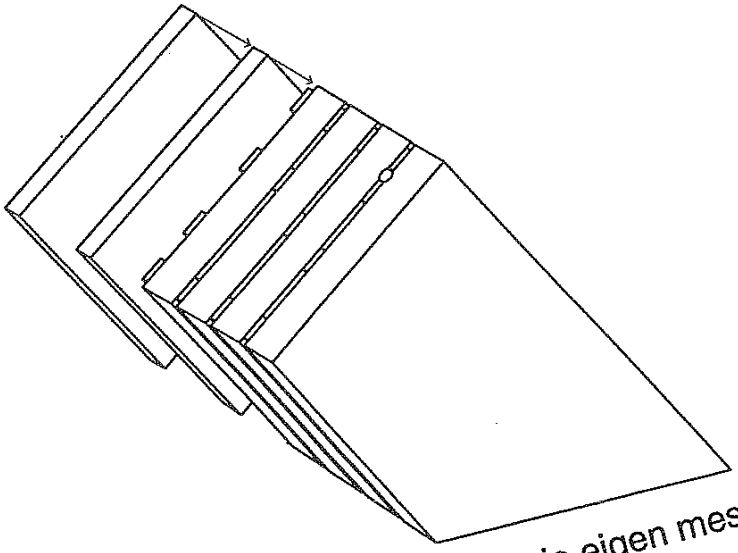

messenblok
de maten zijn afhankelijk van je eigen messenset